# Academy Active Cushion

DK Brugermanual

CE

1

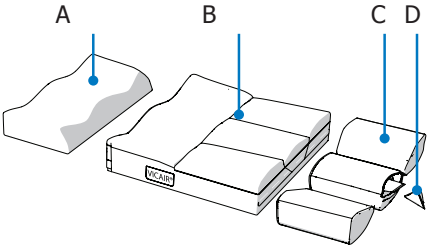


2

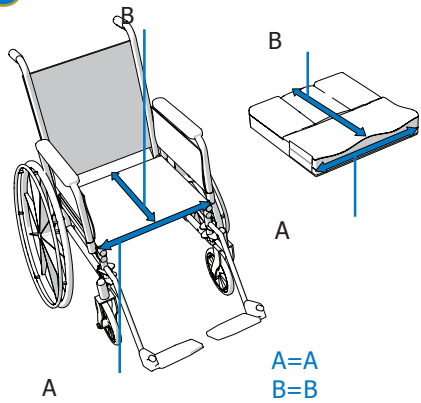


3

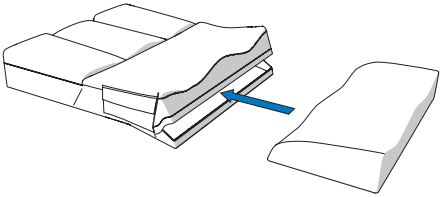

4

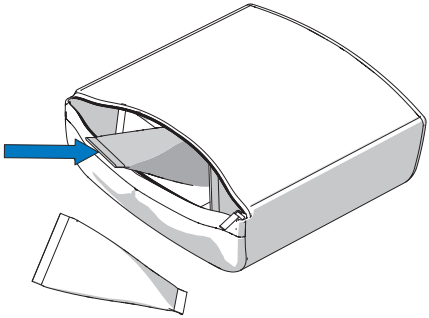

5

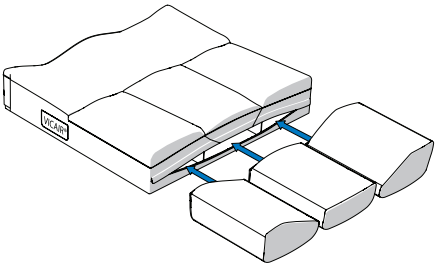


6

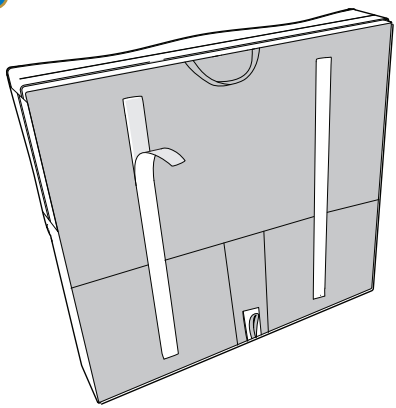

7

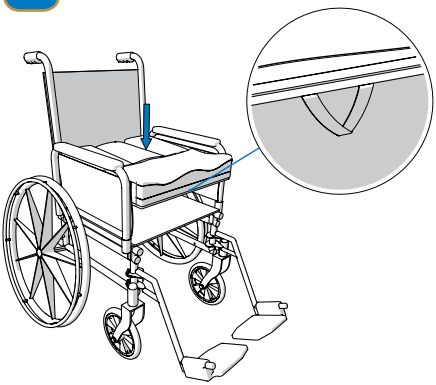

8

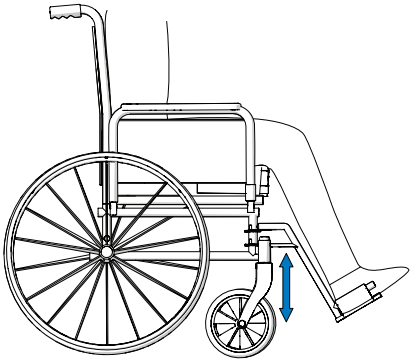

9

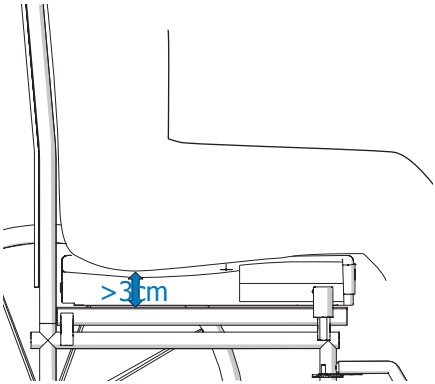

# Brugermanual Vicair® Academy Active Pude

Kære kunde/bruger af Vicair® Academy Active
Tak fordi du har valgt en Vicair® Academy Active. Vi er sikre på, at du hurtigt vil lære at sætte pris på dens enkle udførelse, pålidelighed og effektive virkning. I denne manual vil du finde oplysninger om hvordan du hurtigt bliver fortrolig med anvendelse af denne pude. Læs venligst hele manualen for brug. Gem manualen til senere brug.

For yderligere produktinformation inkl. standardpuder, størrelser og fyldningsgrader eller opdateret brugermanual, se venligst Invacares hjemmeside: www.invacare.dk eller kontakt Invacare direkte på adresse:

Invacare A/S, Sdr. Ringvej 37, 2605 Brøndby.
Kundeservice telefonnummer: 3690 0000

## 1. Produktbeskrivelse

Vicair® Academy Active bør kun anvendes som siddepude i en kørestol. Anvendelse af dette produkt til andre formål anses som fejlanvendelse. Vicair BV kan ikke holdes som ansvarlig for skader forårsaget af forkert brug fejlanvendelse eller uagtsomhed. Vær sikker på at du læser og forstår denne brugermanual.

### Generelle produkt specifikationer

| | |
|---|---|
| Navn: | Vicair® Academy Active |
| Størrelser: | Bredde 30 til 60cm |
| | Dybde 30 til 60cm |
| Brugervægt: | Maximum 200kg |

**Indhold** (se illustration 1)
A. Skumsektion
B. Betræk
C. Tre kamre til SmartCells™
D. SmartCells™

## 2. Forholdsregler og sikkerhedsanvisninger

⚠ **Vigtigt!** Puden bør ikke anvendes over 2400m (fx under flyvetur) Puden kan dog anvendes uden problemer, når lufttrykket er normalt igen.
⚠ **Vigtigt!** Puden må ikke udsættes for åben ild eller kraftig varme.
⚠ **Vigtigt!** Puden må ikke damprenses eller autoklaveres. Puden kan ikke tale voldsom varme eller lufttryk. Såfremt den nedenfor beskrevne rengøringsanvisning ikke følges, kan puden risikere at miste den forventede holdbarhed.
⚠ **Vigtigt!** Ved tilfælde af tilsmudsning med kropsvæsker mv. eller hvis puden overføres til en anden burger, bør puden desinficeres for at undgå smittefare.

## 3. Ibrugtagning

**Kontroller pudens størrelse** (se illustration 2)

⚠ **Advarsel!** Kontroller sammen med din terapeut at dimensionerne på puden passer til dine behov og størrelse af kørestol.

⚠ **Advarsel!** Pas på at puden ikke rammer egerne på din kørestol.

- Kontroller at bredde (A) og dybde (B) på kørestolssæde passer til Active.

**Placering af skumindlæg i betrækket** (se illustration 3)

- Luk lynlåsen på betrækket helt op.
- Placer skumsektionen korrekt i betrækket; den skrå side bagud og den konturformede side opad.
- Luk lynlåsen. Pas på ikke at beskadige skumsektionen.

**Justering af fyldningsgraden af SmartCells™ i kamrene** (se illustration 4)

Antallet af SmartCells™ I hvert kammer afhænger af størrelsen på din Active. Antallet kan øges eller mindskes efter behov. Standard fyldningsgraden fremgår af den vedhæftede label på inderbetrækket.

- Lynlåsen på kamrene kan åbnes og det ønskede antal SmartCells™ kan fjernes eller tilføjes.
- Lynlåsen lukkes igen. Pas på ikke at beskadige SmartCells™.

**Placering af kamrene i betrækket** (se illustration 5)

- Lynlåsen på betrækket åbnes helt på undersiden af puden.
- Kamrene placeres i betrækket. Vær opmærksom på at kamrene er placeret korrekt i betrækket. Labelen på kamrene viser korrekt placering.
- Luk lynlåsen. Pas på ikke at beskadige kamrene.

**Placering af Active i kørestolen.**

⚠ **Advarsel!** Vicair anbefaler at Academy Active tilpasses under vejledning af en terapeut eller lignende faglige uddannede person.

⚠ **Advarsel!** Vær opmærksom på at kørestolssædet er tørt og rent.

ⓘ **Tip:** Hvis du ikke ønsker at anvende Velcro kan du blot fjerne de selvklæbende Velcro bånd.Dog kan båndene, der er syet fast på selve puden ikke fjernes.

Active puden kan hæftes til dit kørestolssæde vha. de to selvklæbende Velcro bånd.

- Fjern beskyttelsespapiret fra de selvklæbende Velcro bånd. (se illustration 6)
- Placer Active i din kørestol. Vær opmærksom på at håndtaget på undersiden af betrækket vender fremad i kørestolen. Pres puden nedad mod sædet, så Velcro båndene hæfter fast til kørestolssædet (se illustration 7)
- Sid et par minutter på puden, så puden tilpasser sig formen af din krop.
- Vigtigt – vær opmærksom på at tilpasse højden på dine benstøtter, hvis sædehøjden er ændret. (se illustration 8)
- Fjern selve Active puden og kontroller at de selvklæbende Velcro bånd bliver siddende på kørestolssædet. Pres eventuelt båndene helt fast til sædet.

**Sørg for ikke at sidde puden igennem**

⚠ **Vigtigt!** Siddeknuderne og halebenet må ikke ramme bunden af puden/ kørestolssædet. Pudens fyldningsgrad bør undersøges of tilpasses nøje før brug af puden eller efter tilpasning af fyldningsgraden.

- Undersøg at du ikke sidder puden igennem efter cirka 5 minutter.
- Lad din terapeut undersøge puden ved at holde en hånd mellem pude og kørestolssædet mens du læner dig fremad.
- Og lad derefter terapeuten kontrollere om der er mindst 3 cm SmartCells™ under dine siddeknuder for at du ikke sidder puden igennem. (se illustration 9)
- Anvend ikke puden hvis du sidder den igennem. I de fleste tilfælde skal puden blot justeres med den korrekte fyldningsgrad af SmartCells™

## 4. Anvendelse

**Undersøg om der er rødme**

Undersøg jævnligt om der er rødme på huden – især efter de første dage efter du har taget puden i anvendelse. Hvis rødmen opstår og ikke forsvinder efter min 15 minutter bør puden ikke anvendes. Kontakt din terapeut for vejledning.

**Anvendelse under højt lufttryk**

Fordi hver SmartCell™ er fyldt med luft, er der risiko for, at puden ikke fungerer tilstrækkeligt hvis lufttrykket ændres (fx i et fly). Vicair bør ikke anvendes over2400 m over havet.

**Brug af puden i køretøjer**

Der er ikke tilgængelige testresultater, der beviser noget om brug af Vicair® puder i motor køretøjer. Som alternativ kan anbefales Academy Allrounder (som fæstes til brugerens ende) under kørsel.

**Anvendelse af puden til en anden bruger**

Puden, betræk inkl. skumsektion bør desinficeres før den anvendes af en anden burger. Vær opmærksom på at puden skal tilpasses og justeres til en ny burger.

## 5. vedligeholdelse og rengøring

⚠ **Advarsel!** Puden må ikke damprenses eller autoklaveres. Puden kan ikke tale voldsom varme eller lufttryk. Såfremt den nedenfor beskrevne rengøringsanvisning ikke følges, kan puden risikere at miste den forventede holdbarhed.

⚠ **Vigtigt!** Det anbefales at kontrollere puden og indhold cirka hver 3 måned. I tilfælde af skader bør din terapeut kontaktes.

**Vask af betræk**
⚠ **Vigtigt!** Den fyldte pude bør ikke vaskes i vand eller anden væske.

- Ved let rengøring kan betrækket blot tørres af med en fugtig klud med mildt sæbevand.
- Ved behov for grundigere rengøring bør pletter først fjernes evt. med en blød børste og det tome betræk kan derefter vaskes i en vaskemaskine ved max.60°.
- Før betrækket vaskes bør kamrene og skumsektionen fjernes. Undersøg om den er helt tom.
- Følg derefter vaskeanvisningerne på indersiden af betrækket.

**Rengøring af skumsektion**
- Skumsektionen kan rengøres med desinficerende spray.

**Rengøring af kamrene**
⚠ **Vigtigt!** Vask ikke kamrene i vand eller anden væske hvis de er fyldte med SmartCells™.
⚠ **Vigtigt!** Anvende ikke aggressive eller slibende rengøringsmidler på kamrene.

**Desinfektion af puden**
- Ved tilfælde af tilsmudsning med kropsvæsker mv. eller hvis puden overføres til en anden burger, bør puden desinficeres for at undgå smittefare.
- Vedrørende rengøring af betræk, kamre og skumsektion læs anvisning ovenfor.
- Anvend desinficerende spray på betræk, kamre eller skumsektion. Spray eventuelt på indersiden af kamrene for at sikre at det kommer ind i alle hjørnerne.

## 6. Garanti

Invacare A/S giver 2 års garanti mod fabrikations- og materialefejl regnet fra den oprindelige købsdato, forudsat at produktet udelukkende er anvendt efter sit formål. Ved skade opstået på baggrund af unormalt brug, eksempelvis forkert håndtering, uhensigtsmæssig rengøring eller skødesløshed frafalder garantien. Skulle en fabrikations- og materialefejl opstå inden for 2 år regnet fra den oprindelige købsdato, vil Invacare A/S efter eget valg reparere eller bytte produktet uden beregning. Garantien omfatter ikke punktering, revner eller brandmærker. Betrækket er ligeledes ikke omfattet af garantien, men nyt betræk kan købes separat.

For yderligere produktinformation inkl. standardpuder, størrelser og fyldningsgrader se venligst Invacares hjemmeside: www.invacare.dk

**Spørgsmål?**
Besøg www.vicair.com ved behov for direkte kontakt. Vi vil gerne hjælpe med dine spørgsmål.