VICAIR® LIBERTY BACK

Quick Installation Guide

Min. 15 kg
Max. 150 kg

Min. -10°C
Max. 50°C

+ 2.400 m
- 50 m

Min. 0%
Max. 100%

1

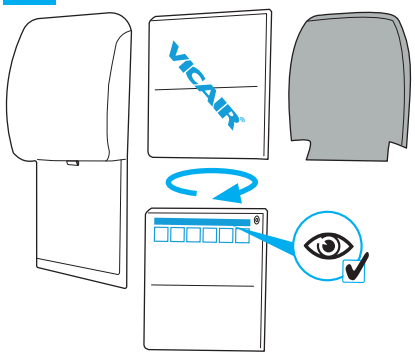

2

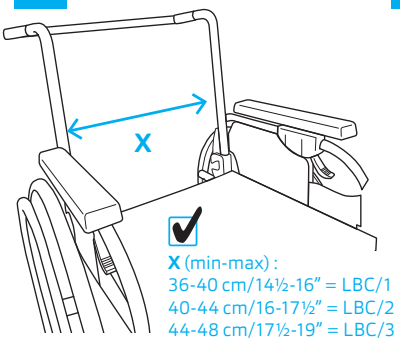

3

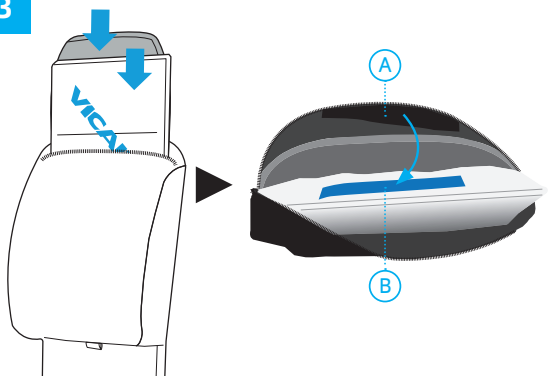

4

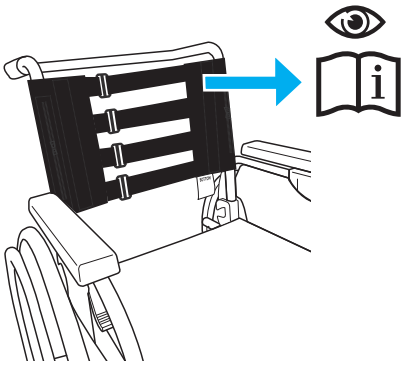

5

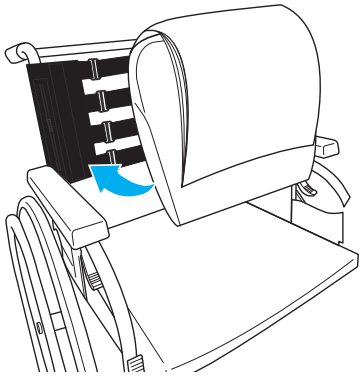

6

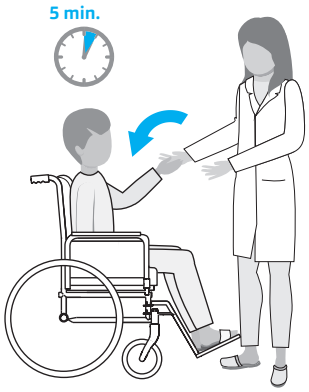

7

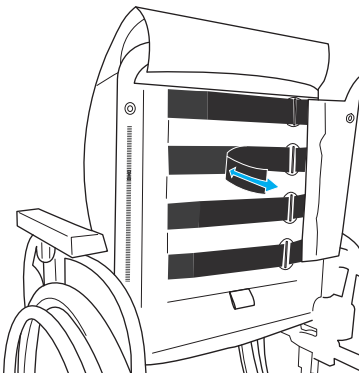

8

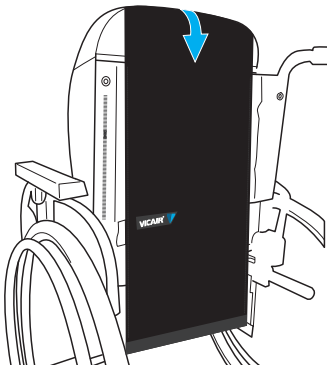

9

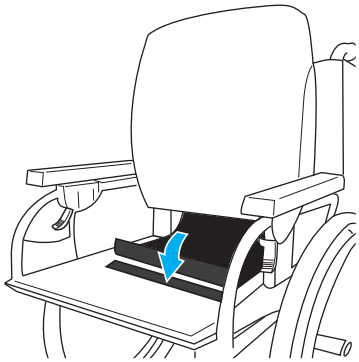

10

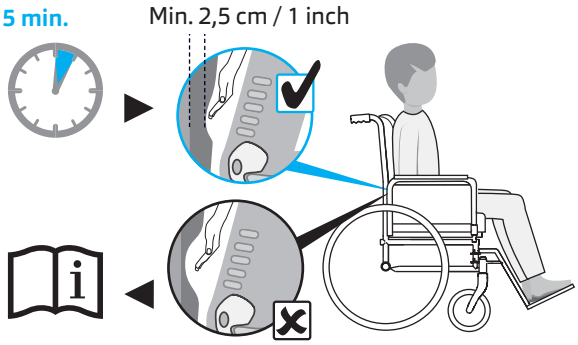

11

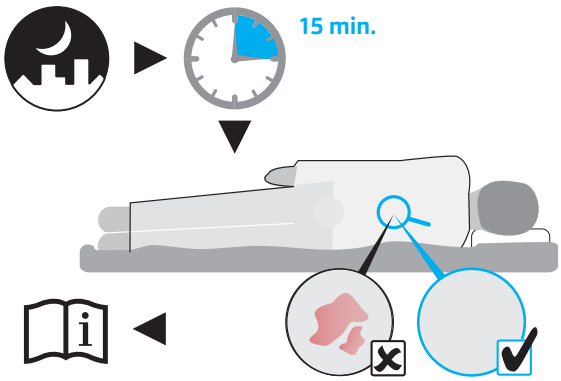

Vicair B.V. Bruynvisweg 5 1531 AX Wormer The Netherlands
info@vicair.com vicair.com

CE

8 717261 058573 >

070129-REV05/2019